Призначений для пуску, безпосереднім підключенням до мережі, зупинки і реверсування асинхронних двигунів з короткозамкненим ротором, а також для комутації інших активних та індуктивних навантажень.

Контактор електромагнітний ПМЛо-1-09/12

Назва (типорозмір)		ПМЛо-1-09	ПМЛо-1-12
Номінальна напруга частотою 50 Гц, В		400	
Номінальна напруга ізоляції, В		690	
Умовний тепловий струм (АС-1), А		20	20
Номінальний робочий струм (АС-3), А		9	12
Номінальна потужність головних контактів (АС-3), кВт	230 В	2,2	3
	400 В	5,5	5,5
Напруга котушки управління, В (АС)		12, 24, 36, 42, 110, 220, 380	
Потужність котушки управління, ВА	робоча	8	
	пускова	68	
Кількість додаткових контактів		1NO, 1NC	
Комутаційна зносостійкість, млн. циклів	електрична	1,5	
	механічна	10	

Контактор електромагнітний ПМЛо-1-18

Назва (типорозмір)		ПМЛо-1-18
Номінальна напруга частотою 50 Гц, В		400
Номінальна напруга ізоляції, В		690
Умовний тепловий струм (АС-1), А		32
Номінальний робочий струм (АС-3), А		18
Номінальна потужність головних контактів (АС-3), кВт	230 В	4
	400 В	7,5
Напруга котушки управління, В (АС)		12, 24, 36, 42, 110, 220, 380
Потужність котушки управління, ВА	робоча	8
	пускова	68
Кількість додаткових контактів		1NO, 1NC
Комутаційна зносостійкість, млн. циклів	електрична (АС-3)	1,0
	механічна	10

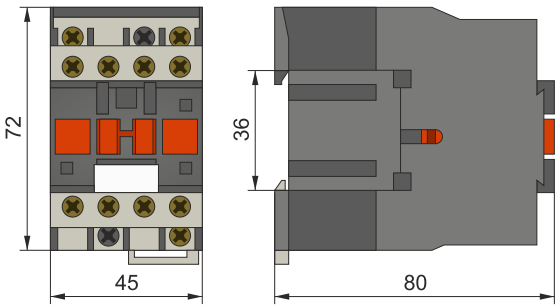

ПМЛо-1-09/12

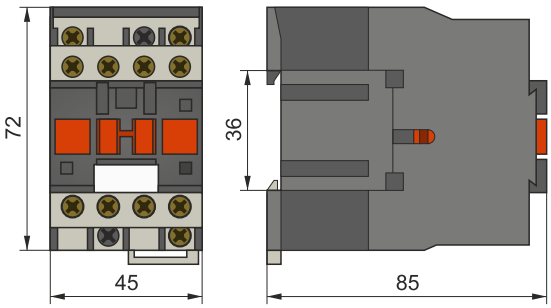

ПМЛо-1-18

КОНТАКТОР ЕЛЕКТРОМАГНІТНИЙ ПМЛо-1

Призначений для пуску, безпосереднім підключенням до мережі, зупинки і реверсування асинхронних двигунів з короткозамкненим ротором, а також для комутації інших активних та індуктивних навантажень.

Контактор електромагнітний ПМЛо-1-25/32

Назва (типорозмір)		ПМЛо-1-25	ПМЛо-1-32
Номінальна напруга частотою 50 Гц, В		400	
Номінальна напруга ізоляції, В		690	
Умовний тепловий струм (АС-1), А		40	50
Номінальний робочий струм (АС-3), А		25	32
Номінальна потужність головних контактів (АС-3), кВт	230 В	5,5	7,5
	400 В	11	15
Напруга котушки управління, В (АС)		12, 24, 36, 42, 110, 220, 380	
Потужність котушки управління, ВА	робоча	8	
	пускова	87	
Кількість додаткових контактів		1NO, 1NC	
Комутаційна зносостійкість, млн. циклів	електрична	1,0	
	механічна	10	

Контактор електромагнітний ПМЛо-1-40/50/65

Назва (типорозмір)		ПМЛо-1-40	ПМЛо-1-50	ПМЛо-1-65
Номінальна напруга частотою 50 Гц, В		400		
Номінальна напруга ізоляції, В		690		
Умовний тепловий струм (АС-1), А		60	80	80
Номінальний робочий струм (АС-3), А		40	50	65
Номінальна потужність головних контактів (АС-3), кВт	230 В	11	15	18,5
	400 В	18,5	22	30
Напруга котушки управління, В (АС)		24, 36, 42, 110, 220, 380		
Потужність котушки управління, ВА	робоча	20		
	пускова	200		
Кількість додаткових контактів		1NO+1NC		
Комутаційна зносостійкість, млн. циклів	електрична	1,0		
	механічна	10		

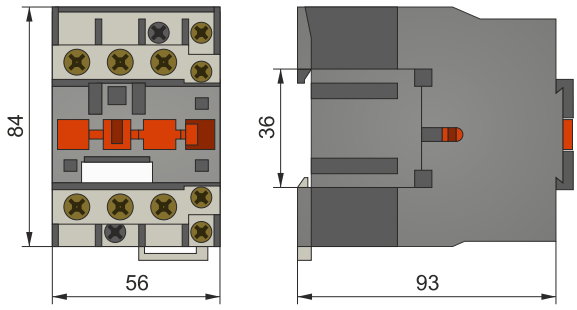

ПМЛо-1-25/32

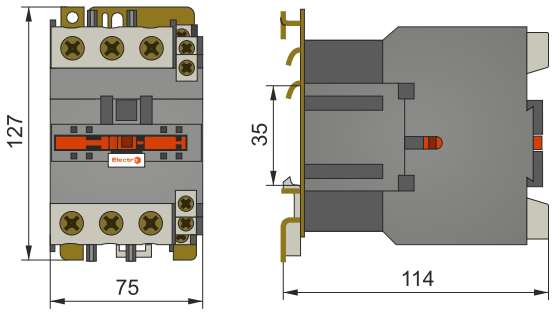

ПМЛо-1-40/50/65

КОНТАКТОР ЕЛЕКТРОМАГНІТНИЙ ПМЛо-1

Призначений для пуску, безпосереднім підключенням до мережі, зупинки і реверсування асинхронних двигунів з короткозамкненим ротором, а також для комутації інших активних та індуктивних навантажень.

Контактор електромагнітний ПМЛо-1-80/95

Назва (типорозмір)		ПМЛо-1-80	ПМЛо-1-95
Номінальна напруга частотою 50 Гц, В		400	
Номінальна напруга ізоляції, В		690	
Умовний тепловий струм (АС-1), А		125	125
Номінальний робочий струм (АС-3), А		80	95
Номінальна потужність головних контактів (АС-3), кВт	230 В	22	25
	400 В	37	45
Напруга котушки управління, В (АС)		24, 36, 42, 110, 220, 380	
Потужність котушки управління, ВА	робоча	20	
	пускова	200	
Кількість додаткових контактів		1NO+1NC	
Комутаційна зносостійкість, млн. циклів	електрична	1,0	0,75
	механічна	5	

КОНТАКТОР МАЛОГАБАРИТНИЙ МК-1

Назва (типорозмір)		МК-1-06	МК-1-09	МК-1-12
Номінальна напруга частотою 50 Гц, В		400		
Номінальна напруга ізоляції, В		690		
Умовний тепловий струм (АС-1), А		16	20	20
Номінальний робочий струм (АС-3), А		6	9	12
Номінальна потужність головних контактів (АС-3), кВт	230 В	1,5	2,2	3
	400 В	2,2	4	5,5
Напруга котушки управління, В (АС)		220		
Кількість додаткових контактів		1NO		
Комутаційна зносостійкість, млн. циклів	електрична	1,5		
	механічна	12		

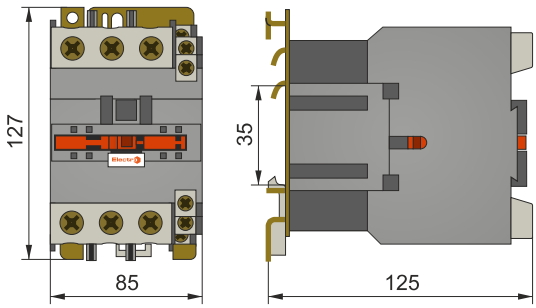

ПМЛо-1-80/95

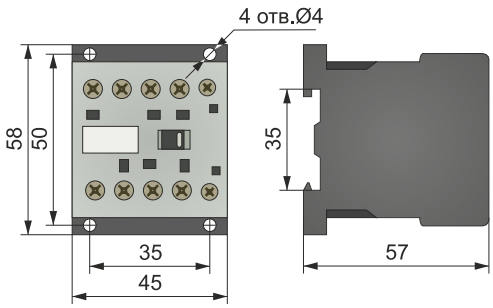

МК-1

Контактор електромагнітний ПМЛо-1 тип DC

Призначений для пуску, безпосереднім підключенням до мережі, зупинки і реверсування асинхронних двигунів з короткозамкненим ротором, а також для комутації інших активних та індуктивних навантажень.

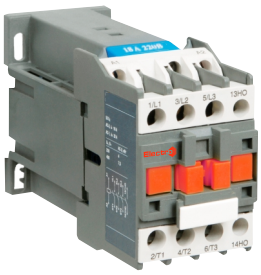

Контактор електромагнітний ПМЛо-1 з котушкою постійного струму

Назва (типорозмір)		ПМЛо-1-9 DC	ПМЛо-1-12 DC	ПМЛо-1-18 DC	ПМЛо-1-25 DC	ПМЛо-1-32 DC
Номінальна напруга частотою 50 Гц, В		400				
Номінальна напруга ізоляції, В		690				
Умовний тепловий струм (АС-1), А		20	20	32	40	50
Номінальний робочий струм (АС-3), А		9	12	18	25	32
Номінальна потужність головних контактів (АС-3), кВт	230 В	2,2	3	4	5,5	7,5
	400 В	5,5	5,5	7,5	11	15
Напруга котушки управління, В (DC)		24, 110, 220				
Кількість додаткових контактів		1NO				
Комутаційна зносостійкість, млн. циклів	електрична	1,5		1,0		
	механічна	10		10		

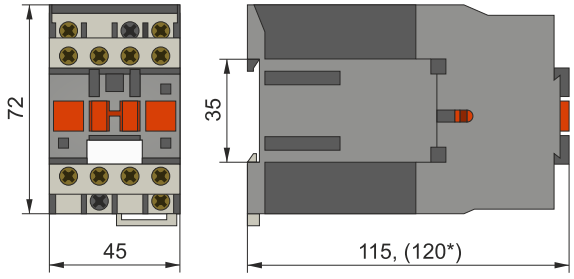

ПМЛо-1-09/12, (* - ПМЛо-1-18)

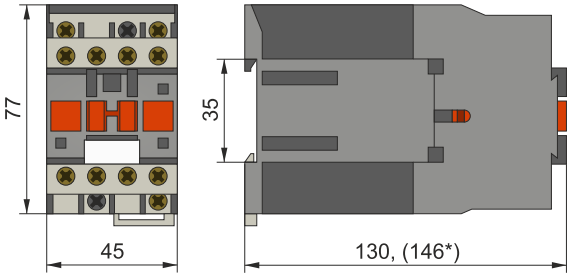

ПМЛо-1-25, (* - ПМЛо-1-32)

РЕВЕРСИВНИЙ КОНТАКТОР ПМЛо-1(Р)

Призначений для підключення трифазного електродвигуна там, де необхідно оперативне управління напрямком обертання валу двигуна. Реверсування двигуна реалізується зміною фазировки його напруги живлення. Реверсивний контактор ПМЛо-1 конструктивно складається з двох контакторів ПМЛо-1, встановлених на основі або DIN-рейці і пов'язаних між собою механічним блокуванням.

Назва		ПМЛо-1-9(Р)	ПМЛо-1-12(Р)	ПМЛо-1-18(Р)	ПМЛо-1-25(Р)	ПМЛо-1-32(Р)	ПМЛо-1-40(Р)	ПМЛо-1-65(Р)	ПМЛо-1-95(Р)
Номінальна напруга, В		400							
Номінальна напруга ізоляції, В		690							
Номінальний струм (АС-3), А		9	12	18	25	32	40	65	95
Номінальна потужність головних контактів (АС-3), кВт	230 В	2,2	3	4	5,5	7,5	11	18,5	25
	400 В	5,5	5,5	7,5	11	15	18,5	30	45
Напруга котушки управління, В(АС)		12, 24, 36, 42, 110, 220, 380							

ДОДАТКОВЕ ОБЛАДНАННЯ ДО КОНТАКТОРА ПМЛо-1

Додаткові контакти ПКЛн

Призначені для збільшення додаткової контактної групи контактора.

Назва			ПКЛн
Приєднання	бокове	фронтальне	
Кількість полюсів	2	2	4
Тип контакту	1NO+1NC 2NO, 2NC	1NO+1NC 2NO, 2NC	4NO, 4NC, 3NO+1NC, 1NO+3NC, 2NO+2NC
Номінальна напруга комутації, В			400
Максимальний струм комутації, А			10

Додаткові контакти з затримкою спрацювання ПВЛн

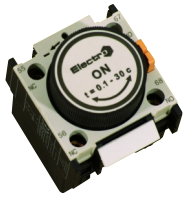

Призначені для комутації ланцюгів управління із затримкою часу на вмикання або вимикання. Прикріплюється на фронтальну частину контакторів.

Назва	ПВЛн
Діапазон регулювання, сек	0,1-3; 0,1-30; 10-180
Затримка	на вимкнення, на вмикання
Тип контакту	NO+NC
Номінальна напруга комутації, В	400
Максимальний струм комутації, А	10

Механічне блокування БМ

Призначені для механічного блокування двох контакторів від одночасного вмикання. Випускається двох типорозмірів: для контакторів ПМЛо-1-09...32 і ПМЛо-1-40...95.

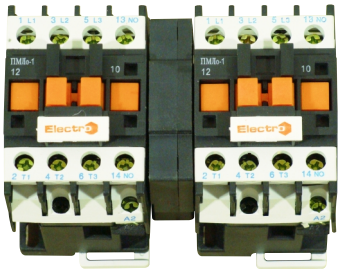

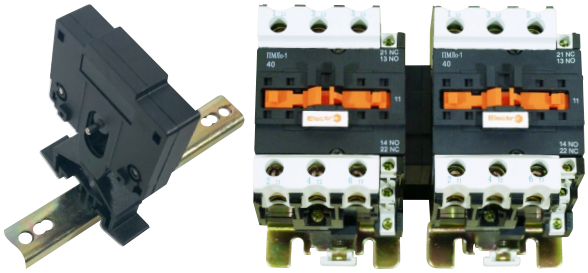

Фільтр подавлення електромагнітних завад ОПН

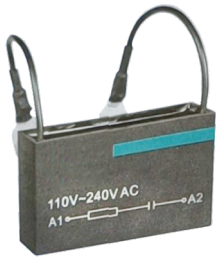

Призначений для обмеження комутаційних імпульсів напруги, що виникають на котушках контактора.

Напруга котушки управління, В (АС)	24, 48, 110, 220, 380
Номінальний струм контактора, А	9, 12, 18, 25, 32, 40, 50, 65, 80, 95, 125, 160, 250
Елементна база	R-C, варистор

Котушки управління АС, DC контактора ПМЛо-1

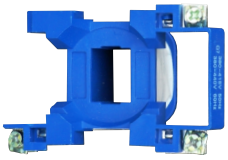

КУ ПМЛо-1 9/12/18/25/32

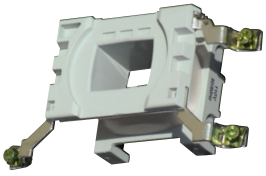

КУ ПМЛо-1 40/50/65

КУ ПМЛо-1 тип DC 9/12/18/25/32

Призначений для пуску, безпосереднім підключенням до мережі, зупинки і реверсування асинхронних двигунів з короткозамкненим ротором, а також для комутації інших активних та індуктивних навантажень.

Контактор електромагнітний ПМА-1-63

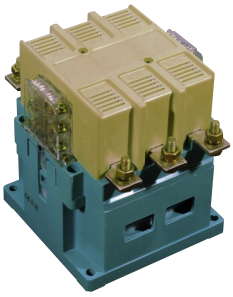

Назва (типорозмір)		ПМА-1-63
Номінальна напруга частотою 50 Гц, В		400, 690
Номінальна напруга ізоляції, В		1140
Умовний тепловий струм (АС-1), А		80
Номінальний робочий струм (АС-3), А		63
Номінальна потужність головних контактів (АС-3), кВт	230 В	19
	400 В	30
Напруга котушки управління, В (АС)		110, 220, 380
Потужність котушки управління, ВА	робоча	57
	пускова	480
Кількість додаткових контактів		2NO, 2NC
Комутаційна зносостійкість, млн. циклів	електрична	1,2
	механічна	10

Контактор електромагнітний ПМА-1-80/100/115/125

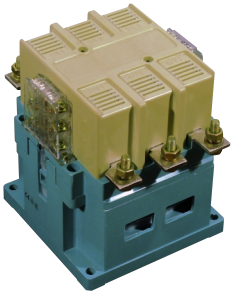

Назва (типорозмір)		ПМА-1-80	ПМА-1-100	ПМА-1-115	ПМА-1-125
Номінальна напруга частотою 50 Гц, В		400, 690			
Номінальна напруга ізоляції, В		1140			
Умовний тепловий струм (АС-1), А		80	125	125	125
Номінальний робочий струм (АС-3), А		80	100	115	125
Номінальна потужність головних контактів (АС-3), кВт	230 В	22	30	34	37
	400 В	37	45	50	55
Напруга котушки управління, В (АС)		110, 220, 380			
Потужність котушки управління, ВА	робоча	57			
	пускова	480			
Кількість додаткових контактів		2NO, 2NC			
Комутаційна зносостійкість, млн. циклів	електрична	1,2			
	механічна	10			

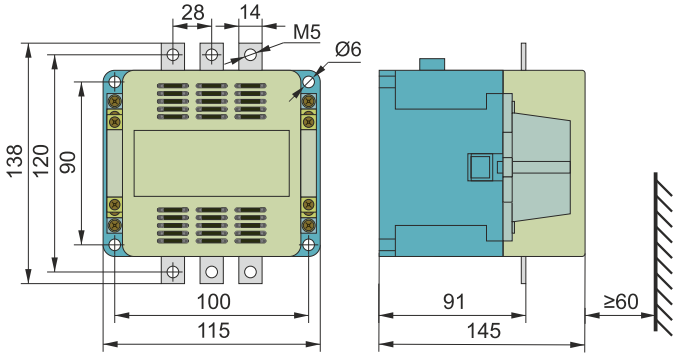

ПМА-1-63

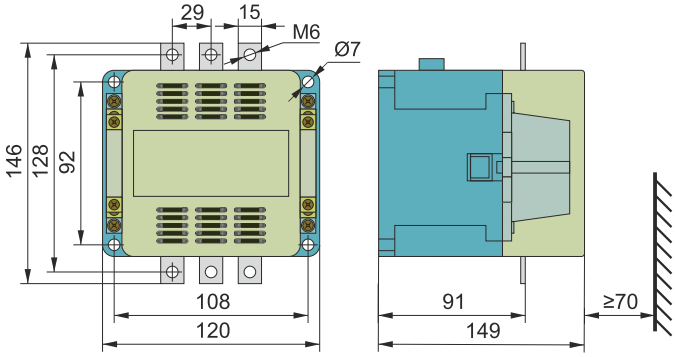

ПМА-1-80/100/115/125

Призначений для пуску, безпосереднім підключенням до мережі, зупинки і реверсування асинхронних двигунів з короткозамкненим ротором, а також для комутації інших активних та індуктивних навантажень.

Контактор електромагнітний ПМА-1-160

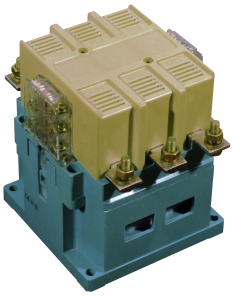

Назва (типорозмір)		ПМА-1-160
Номінальна напруга частотою 50 Гц, В		400, 690
Номінальна напруга ізоляції, В		1140
Умовний тепловий струм (АС-1), А		250
Номінальний робочий струм (АС-3), А		160
Номінальна потужність головних контактів (АС-3), кВт	230 В	45
	400 В	75
Напруга котушки управління, В (АС)		110, 220, 380
Потужність котушки управління, ВА	робоча	88
	пускова	800
Кількість додаткових контактів		2NO, 2NC
Комутаційна зносостійкість, млн. циклів	електрична	1,2
	механічна	10

Контактор електромагнітний ПМА-1-185/200/225/250/285

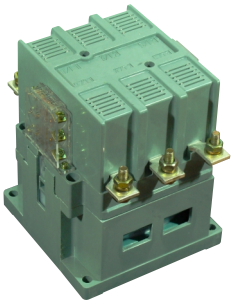

Назва (типорозмір)		ПМА-1-185	ПМА-1-200	ПМА-1-225	ПМА-1-250	ПМА-1-285
Номінальна напруга частотою 50 Гц, В		400, 690				
Номінальна напруга ізоляції, В		1140				
Умовний тепловий струм (АС-1), А		250	250	250	250	350
Номінальний робочий струм (АС-3), А		185	200	225	250	285
Номінальна потужність головних контактів (АС-3), кВт	230 В	55	58	63	75	86
	400 В	90	97	110	132	144
Напруга котушки управління, В (АС)		110, 220, 380				
Потужність котушки управління, ВА	робоча	88				
	пускова	800				
Кількість додаткових контактів		4NO, 2NC				
Комутаційна зносостійкість, млн. циклів	електрична	1,2			1,2	
	механічна	10			10	

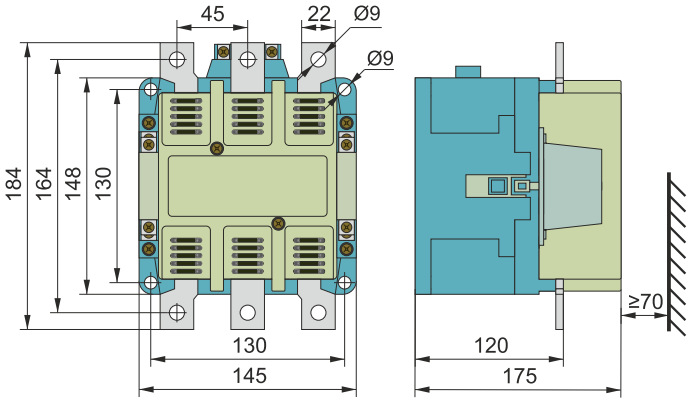

ПМА-1-160

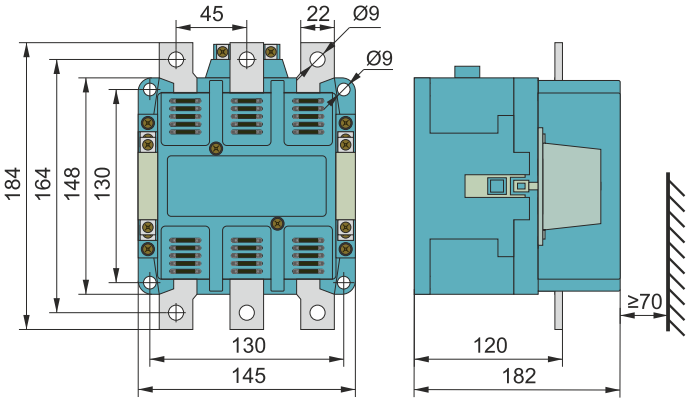

ПМА-1-185/200/225/250/285

Призначений для пуску, безпосереднім підключенням до мережі, зупинки і реверсування асинхронних двигунів з короткозамкненим ротором, а також для комутації інших активних та індуктивних навантажень.

Контактор електромагнітний ПМА-1-315/350/400

Назва (типорозмір)		ПМА-1-315	ПМА-1-350	ПМА-1-400
Номінальна напруга частотою 50 Гц, В		400, 690		
Номінальна напруга ізоляції, В		1140		
Умовний тепловий струм (АС-1), А		500	500	500
Номінальний робочий струм (АС-3), А		315	350	400
Номінальна потужність головних контактів (АС-3), кВт	230 В	90	98	110
	400 В	160	185	220
Напруга котушки управління, В (АС)		110, 220, 380		
Потужність котушки управління, ВА	робоча	152		
	пускова	1170		
Кількість додаткових контактів		4NO+2NC		
Комутаційна зносостійкість, млн. циклів	електрична	0,6		
	механічна	5		

Контактор електромагнітний ПМА-1-630/800/1000

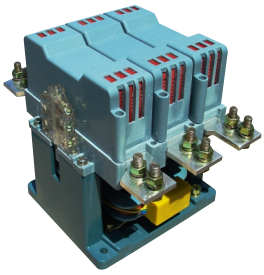

Назва (типорозмір)		ПМА-1-630	ПМА-1-800/1000
Номінальна напруга частотою 50 Гц, В		400, 690	
Номінальна напруга ізоляції, В		1140	
Умовний тепловий струм (АС-1), А		1000	1000
Номінальний робочий струм (АС-3), А		630	800/1000
Номінальна потужність головних контактів (АС-3), кВт	230 В	200	250
	400 В	335	400/450
Напруга котушки управління, В (АС)		110, 220, 380	
Потужність котушки управління, ВА	робоча	88	
	пускова	800	
Кількість додаткових контактів		4NO, 2NC	
Комутаційна зносостійкість, млн. циклів	електрична	0,6	0,6
	механічна	5	5

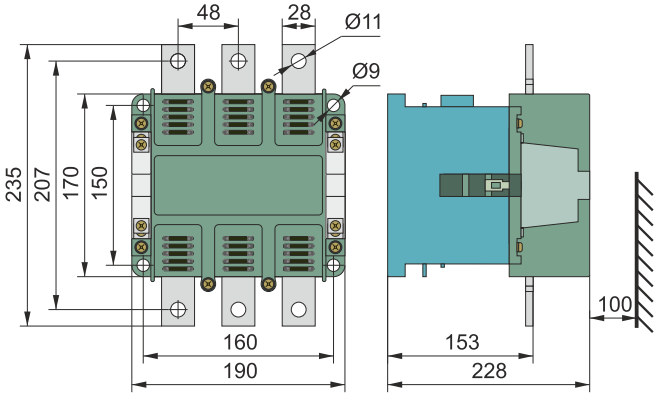

ПМА-1-315/350/400

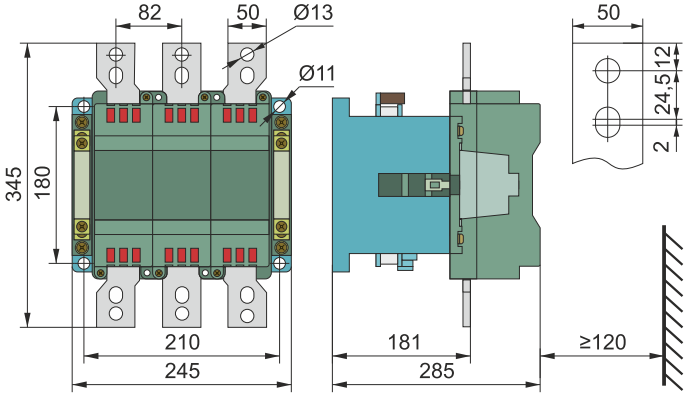

ПМА-1-630/800/1000

Призначений для підключення трифазного електродвигуна там, де необхідно оперативне управління напрямком обертання валу двигуна. Реверсування двигуна реалізується зміною фазировки його напруги живлення. Реверсивний контактор ПМА-1 конструктивно складається з двох контакторів ПМА-1, встановлених на основі або DIN-рейці і пов'язаних між собою механічним блокуванням.

Назва (типорозмір)		ПМА-1-100 реверсивний	ПМА-1-160 реверсивний	ПМА-1-250 реверсивний	ПМА-1-400 реверсивний
Номінальна напруга, В		400, 690			
Номінальна напруга ізоляції, В		1140			
Номінальний струм (АС-3), А		100	160	250	400
Номінальна потужність головних контактів (АС-3), кВт	230 В	30	45	75	110
	400 В	45	75	132	220
	690 В	75	110	110	300
Напруга котушки управління, В		220, 380			

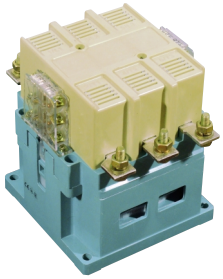

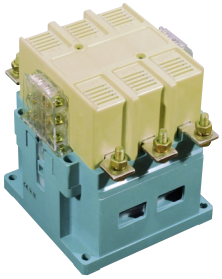

Конструкція контактора електромагнітного серії ПМА-1

1 - Дугогасильна камера.
2 - Контактний затискач електромагнітної котушки управління.
3 - Корпус з термостійкої пластмаси.
4 - Нерухома частина магнітної системи.
5 - Пружина.
6 - Електромагнітна котушка управління.
7 - Скоба.
8 - Рухомий контакт.
9 - Клемні затискачі.
10 - Додаткові контакти.

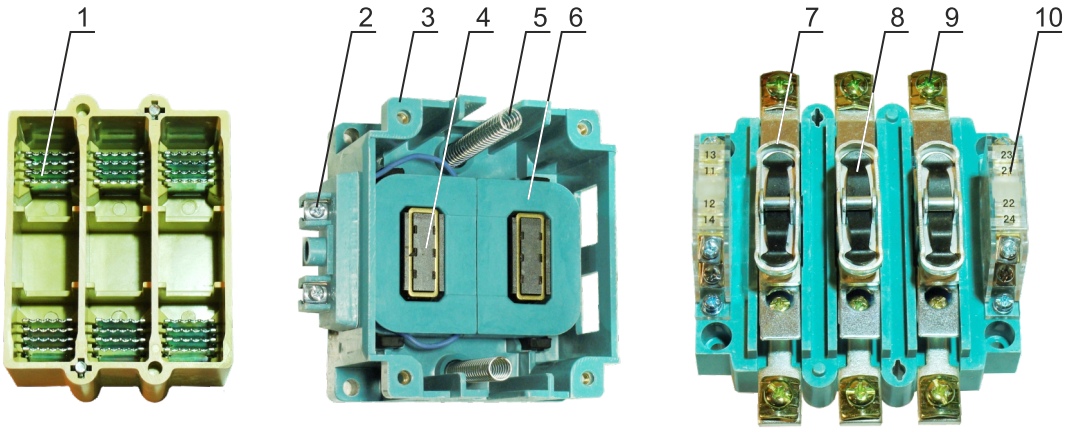

Призначено для захисту 3-фазних асинхронних електродвигунів із короткозамкненим ротором від перевантажень. Реле прикріплюється безпосередньо до контакторів серії ПМЛо.

Назва	РТЛн 0,25-0,4 А	РТЛн 0,4-0,63 А	РТЛн 0,63-1 А	РТЛн 1-1,6 А	РТЛн 1,6-2,5 А	РТЛн 2,5-4 А	РТЛн 4-6 А	РТЛн 5,5-7 А	РТЛн 7-10 А	РТЛн 9-13 А	РТЛн 12-18 А	РТЛн 17-25 А	РТЛн 23-32 А	РТЛн 28-36 А	РТЛн 30-40 А	РТЛн 37-50 А	РТЛн 48-65 А	РТЛн 55-70 А	РТЛн 63-86 А	РТЛн 80-93 А
Діапазон регулювання уставки спрацьовування, А	0,25 - 0,4	0,4 - 0,63	0,63 - 1	1 - 1,6	1,6 - 2,5	2,5 - 4	4 - 6	5,5 - 8	7 - 10	9 - 13	12 - 18	17 - 25	23 - 32	28 - 36	30 - 40	37 - 50	48 - 65	55 - 70	63 - 86	80 - 93
Номінальний робочий струм, А	25												32		95					
Номінальна напруга, В	400																			
Напруга ізоляції, В	660																			
Кількість полюсів	3																			
Кількість додаткових контактів	1NO+1NC																			

РТЛн, 25 А

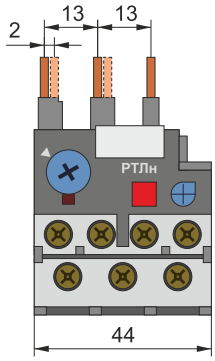

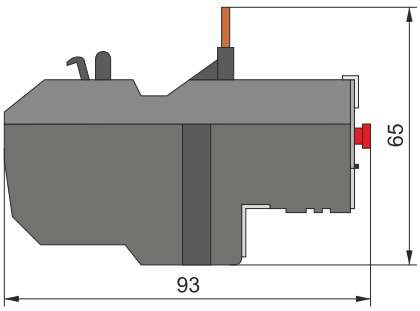

РТЛн, 32 А

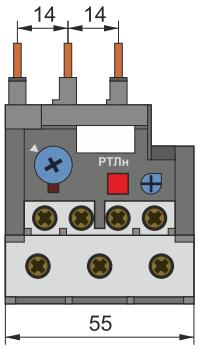

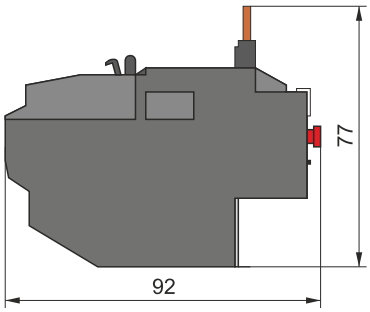

РТЛн, 95 А

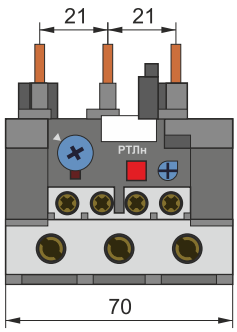

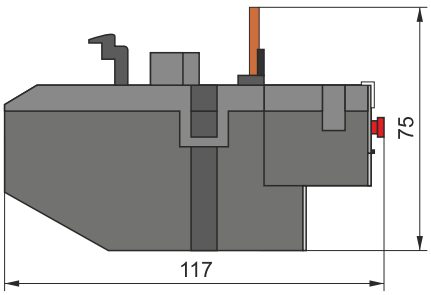

РЕЛЕ ЕЛЕКТРОТЕПЛОВЕ РТ20

Призначено для захисту 3-фазних асинхронних електродвигунів із короткозамкненим ротором від перевантажень. Реле може кріпитися безпосередньо до контакторів за допомогою перехідних шин або окремо на незалежну основу.

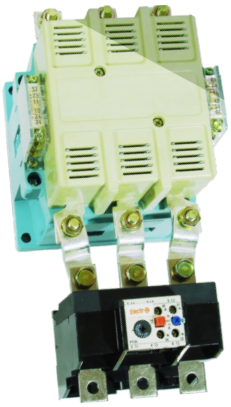

Назва	PT20 53-85 A	PT20 75-120 A	PT20 100-160 A	PT20 150-180 A	PT20 160-250 A	PT20 200-315 A	PT20 250-400 A	PT20 315-500 A	PT20 400-630 A
Діапазон регулювання уставки спрацьовування, А	53-85	75-120	100-160	150-180	160-250	200-315	250-400	315-500	400-630
Номінальний робочий струм, А	160			250		630			
Номінальна напруга, В	400								
Напруга ізоляції, В	660								
Кількість полюсів	3								
Кількість додаткових контактів	1NO+1NC								

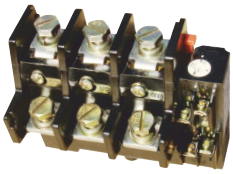

PT20, 160 A

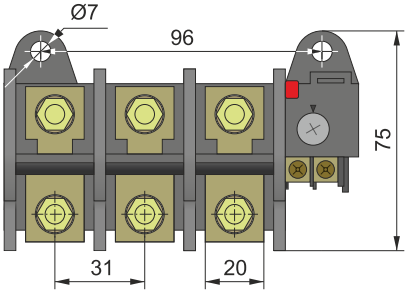

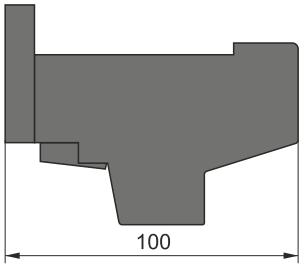

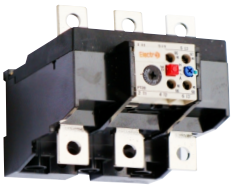

PT20, 250 A

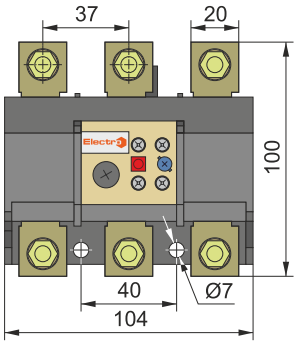

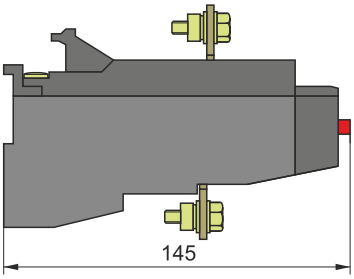

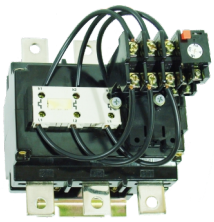

PT20, 250 A

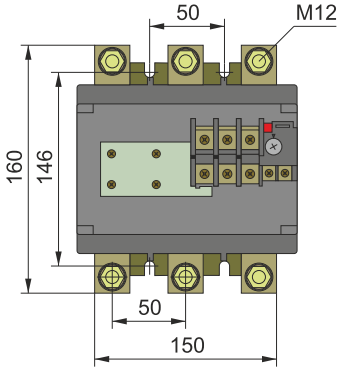

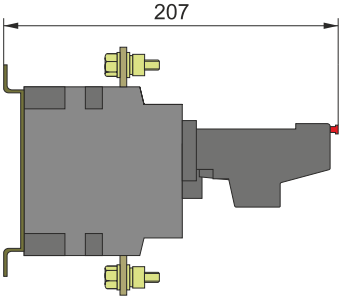

Пускач електромагнітний ПМЛк-1 в пластиковому захистному корпусі

Призначений для дистанційного запуску і зупинки безпосереднім підключенням до мережі 3-фазних асинхронних електродвигунів із короткозамкненим ротором. Пускач складається з контактора ПМЛо, теплового реле РТЛн, герметичного корпусу з кнопками «Пуск» і «Стоп» та світлового індикатора, яких сигналізує про стан пускача.

Пускач електромагнітний ПМЛк-1-09/12

Назва		ПМЛк-1-09	ПМЛк-1-12
Номінальна напруга частотою 50 Гц, В		400	
Номінальний робочий струм (АС-3), А		9	12
Максимальна потужність двигуна, кВт		5,5	5,5
Діапазон регулювання теплового реле, А		7-10	9-13
Напруга котушки управління, В (АС)		220, 380	
Ступінь захисту		IP54	
Комутаційна зносостійкість, млн. циклів	електрична	1,5	
	механічна	10	

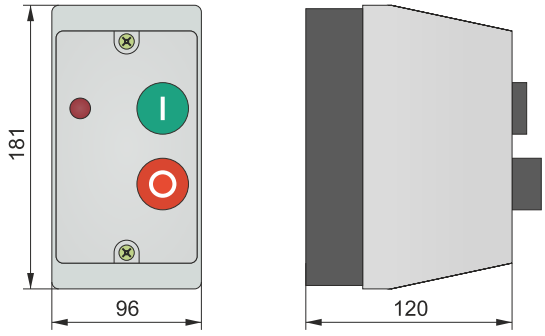

Пускач електромагнітний ПМЛк-1-18/25/32

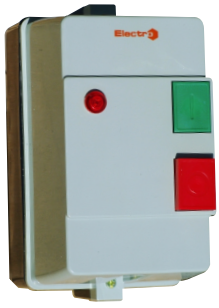

Назва		ПМЛк-1-18	ПМЛк-1-25	ПМЛк-1-32
Номінальна напруга частотою 50 Гц, В		400		
Номінальний робочий струм (АС-3), А		18	18	32
Максимальна потужність двигуна, кВт		8	11	15
Діапазон регулювання теплового реле, А		12-18	17-25	23-32
Напруга котушки управління, В (АС)		220, 380		
Ступінь захисту		IP54		
Комутаційна зносостійкість, млн. циклів	електрична	1,5		
	механічна	10		

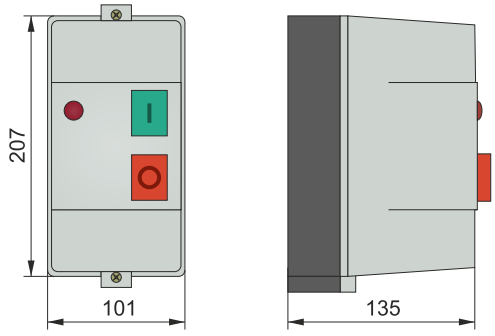

Пускач електромагнітний ПМЛк-1 в металевому захистному корпусі

Призначений для дистанційного запуску і зупинки безпосереднім підключенням до мережі 3-фазних асинхронних електродвигунів із короткозамкненим ротором. Пускач складається з контактора ПМЛо, теплового реле РТЛн, герметичного корпусу з кнопками «Пуск» і «Стоп» та світлового індикатора, яких сигналізує про стан пускача.

Пускач електромагнітний ПМЛк-1-40/65

Назва		ПМЛк-1-40	ПМЛк-1-65
Номінальна напруга частотою 50 Гц, В		400	
Номінальний робочий струм (АС-3), А		40	65
Максимальна потужність двигуна, кВт		18,5	30
Діапазон регулювання теплового реле, А		28-40	45-65
Напруга котушки управління, В (АС)		220, 380	
Ступінь захисту		IP54	
Комутаційна зносостійкість, млн. циклів	електрична	1,5	
	механічна	10	

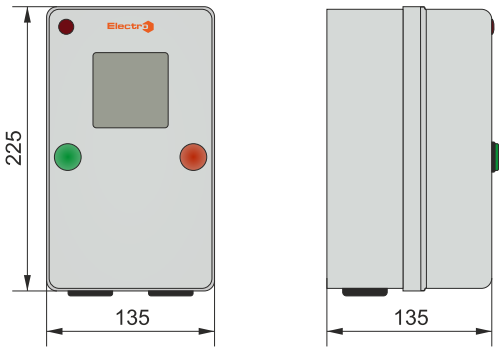

Пускач електромагнітний ПМЛк-1(М)-40/65/95

Назва		ПМЛк-1-40(М)	ПМЛк-1-65(М)	ПМЛк-1-95(М)
Номінальна напруга частотою 50 Гц, В		400		
Номінальний робочий струм (АС-3), А		40	65	95
Максимальна потужність двигуна, кВт		18,5	30	47
Діапазон регулювання теплового реле, А		28-40	45-65	80-93
Напруга котушки управління, В (АС)		220, 380		
Ступінь захисту		IP54		
Комутаційна зносостійкість, млн. циклів	електрична	1,5		
	механічна	10		

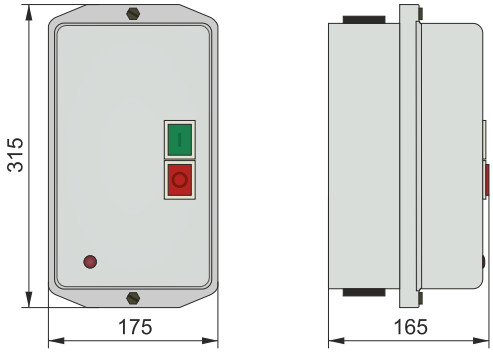

Пускач електромагнітний реверсивний ПМЛк-1 в захистному корпусі

Пускач електромагнітний реверсний ПМЛк-1(Р)

Назва		ПМЛк-1-32(Р)	ПМЛк-1-40(Р)	ПМЛк-1-65(Р)	ПМЛк-1-95(Р)
Номінальна напруга частотою 50 Гц, В		400			
Номінальний робочий струм (АС-3), А	АС-3	32	40	65	95
	АС-4	15	18,5	30	45
Максимальна потужність двигуна, кВт	АС-3	15	18,5	30	47
	АС-4	5,5	7,5	15	22
Діапазон регулювання теплового реле, А		23-32	30-40	48-65	80-93
Напруга котушки управління, В (АС)		220, 380			
Ступінь захисту		IP54			
Комутаційна зносостійкість, млн. циклів	електрична	1,5			
	механічна	10			

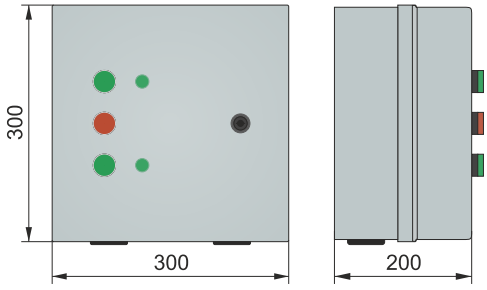

Пускач електромагнітний ПМЛк-1 схема «зірка+трикутник» в захистному корпусі

Пускач електромагнітний ПМЛк-1 схема зірка+трикутник
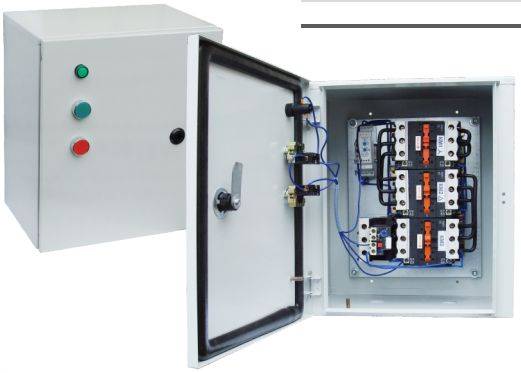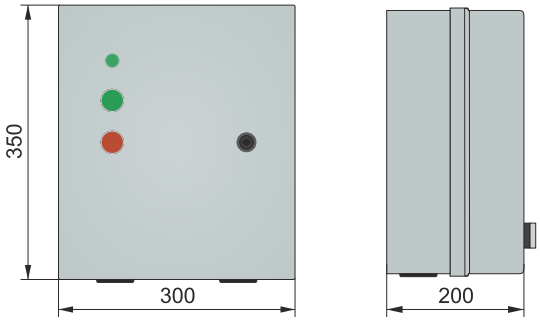
Назва		ПМЛк-1-32(З/Т)	ПМЛк-1-32(З/Т)	ПМЛк-1-32(З/Т)	ПМЛк-1-32(З/Т)
Номінальна напруга частотою 50 Гц, В		400			
Номінальний робочий струм (АС-3), А	АС-3	32	40	65	95
Максимальна потужність двигуна, кВт	АС-3	15	18,5	30	47
Діапазон регулювання теплового реле, А		23-32	30-40	48-65	80-93
Час перемикання контакторів, сек		60			
Напруга котушки управління, В (АС)		220, 380			
Ступінь захисту		IP54			
Комутаційна зносостійкість, млн. циклів	електрична	1,5			
	механічна	10