КВВГЭ 7х4
ГОСТ 1508-78

Кабели контрольные с медными ТПЖ, с изоляцией из ПВХ пластиката, экранированные, с оболочкой из ПВХ пластиката

Кабели применяются для прокладки:
- *в помещениях, в сухих каналах и туннелях, в условиях агрессивной среды*
- *одиночной прокладкой*
- *при отсутствии опасности механических повреждений в эксплуатации*
- *при необходимости защиты от воздействия внешних электрических полей*

Код пожарной безопасности в соответствии с ДСТУ 4809:2007: ПБ100000000
Изделия данной марки отвечают требованиям:
- *стойкость к распространению пламени при одиночной прокладке*

ТЕХНИЧЕСКИЕ ХАРАКТЕРИСТИКИ:

Номинальное напряжение (переменное / постоянное)	В	660 / 1000
Число и номинальное сечение токопроводящих жил	мм^2	7 x 4
Минимальный радиус изгиба при прокладке	мм	96
Расчетный наружный диаметр кабеля (справочно) **	мм	16
Масса кабеля (ориентировочно)	кг/км	480
Расчетная строительная длина кабеля и масса брутто при поставке на барабанах	м, т	No 12: 1280 • 0.7

Примечания:

При заказе строительную длину изделия необходимо согласовывать с изготовителем

*** Возможно отклонение наружного диаметра от расчетного до ± 10 %*

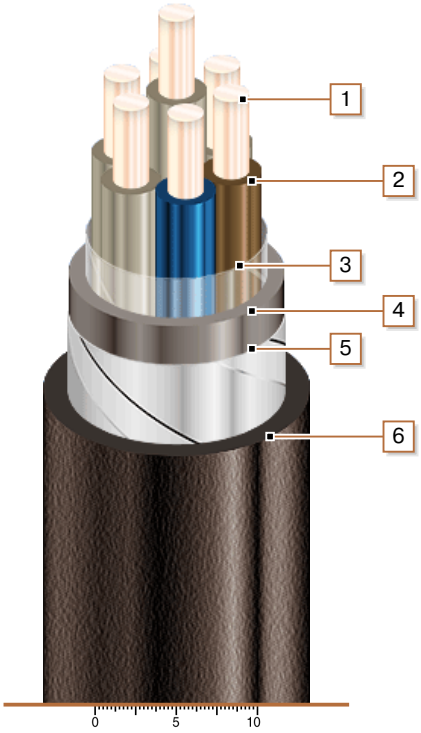

КОНСТРУКЦИЯ:

1. *Медная токопроводящая жила*
2. *Изоляция из ПВХ пластиката*
3. *Обмотка ПЭТ пленкой*
4. *Поясная изоляция из ПВХ пластиката*
5. *Экран из алюминиевой фольги*
6. *Наружная оболочка из ПВХ пластиката*

Примечание: скрутка токопроводящих жил на рисунке не показана

© 2019 ПАО «Завод Южкабель». © 2019 А. Кеворкян